# H128-CC Zoneregeling
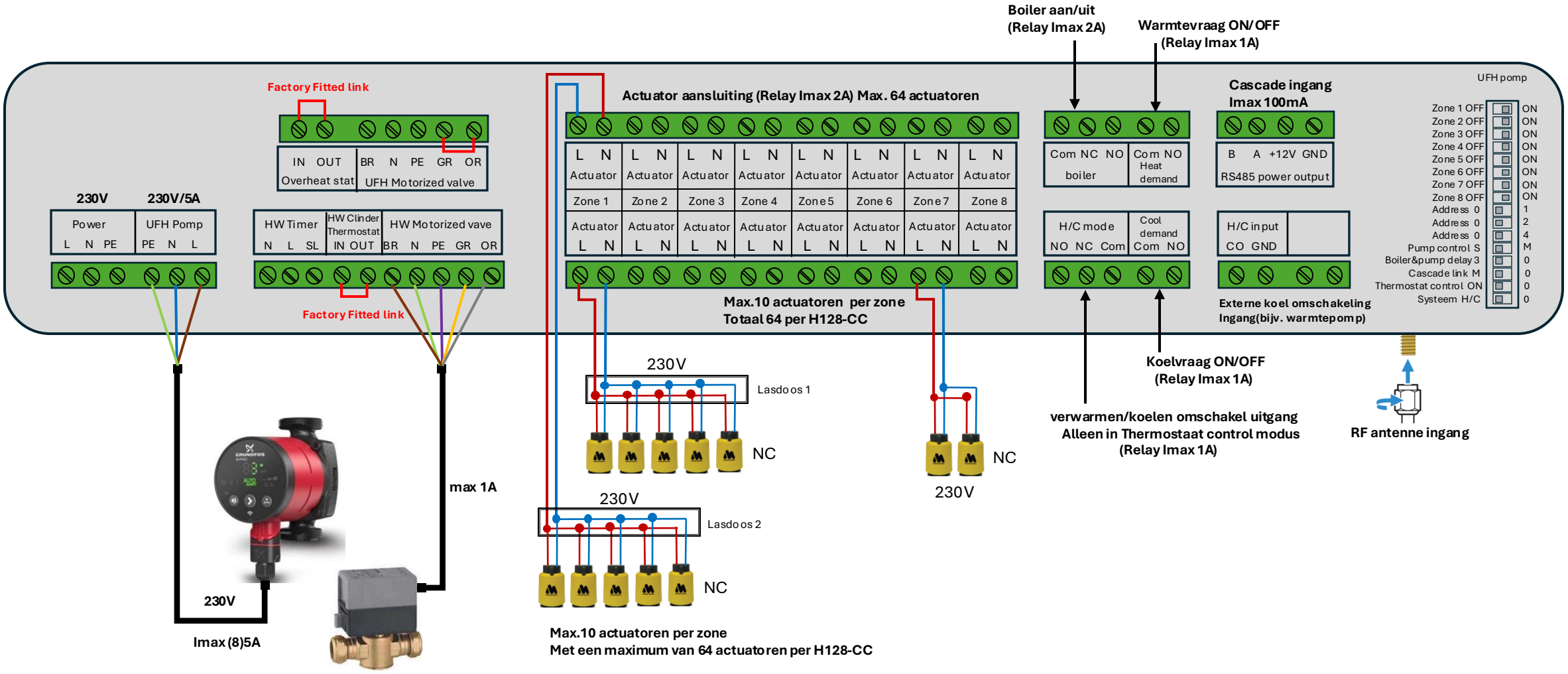
## Aansluitschema H128-CC